安全に関するご注意

●必ず取付け治具を用いて、所定の取付角度で設置して下さい。
また、質量に耐える所に取り付けて下さい。合板やベニアなど柔らかい材質には取付ないで下さい。
器具落下の原因となります。
●以下の場所では使用できません。
1. 風速60m/sを超える強風の吹くおそれがある場所。
2. 周囲温度35℃以上となる場所。
3. プールや浴室など高湿雰囲気となる場所。
4. メッキ工場、温泉施設など腐食性ガスの雰囲気にさらさせる場所。
●施工時の点灯確認以外は、日中の点灯はしないで下さい。
器具寿命の低下や故障の原因となります。

○ 取付け方向

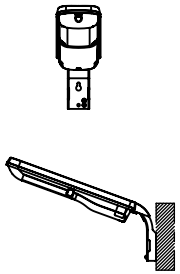

× 取付け方向

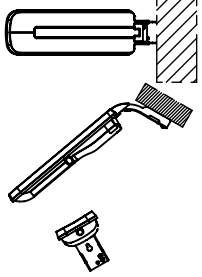

部番	部品名	個数	材質	摘要
1	本体	1	ASA(耐候性樹脂)	グレー
2	カバー	1	PMMA(アクリル樹脂)	透明
3	フレーム	1	溶融メッキ鋼鈑 t1.6	高耐蝕性
4	光源	1	LED	防犯用レンズ付き
5	電源	1	専用電源	
6	口出線	2	0.75mm2	器具外 300mm
7	センサー	1	明暗センサー	FTU10SLのみ

使用温度範囲:-20～35℃

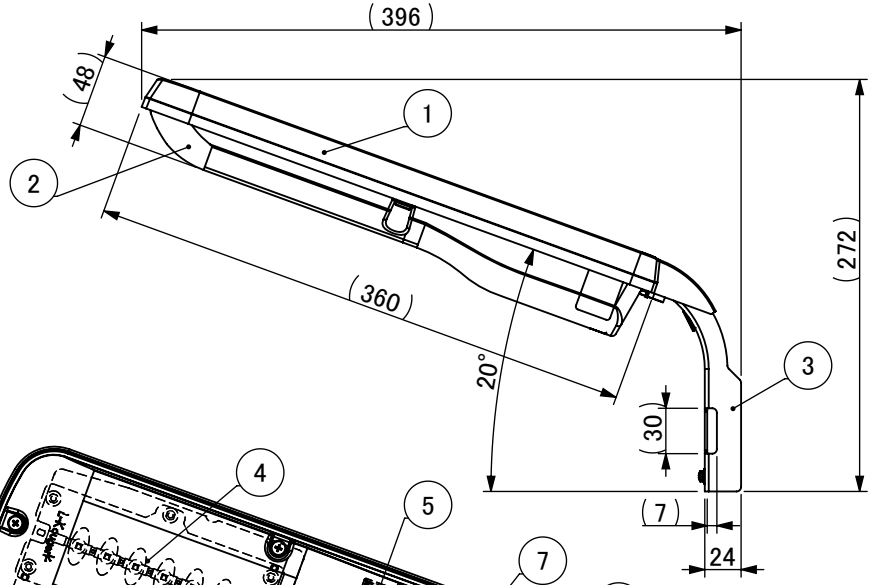

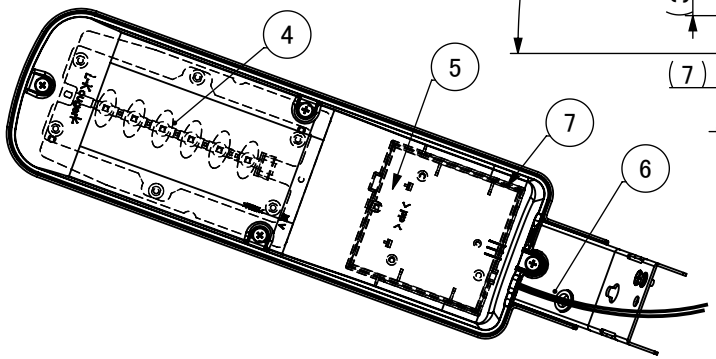

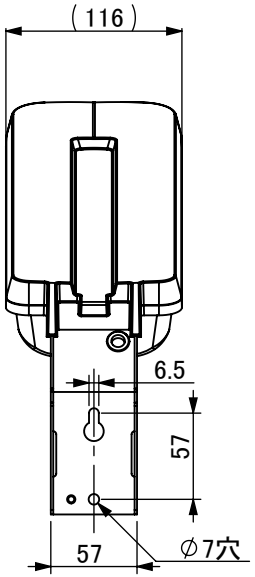

品名	LED防犯灯	
明るさタイプ	10VA	
明暗センサー	なし	あり
型式	FTU10NL	FTU10SL
型式(RBSS認定品)	FTU10NLR	FTU10SLR

取付可能ポール:Φ60.5～電力柱

器具特性値

定格電圧	100V
周波数	50/60Hz
定格電流	0.094A
定格消費電力	8.6W
電力会社申請入力容量	9.4VA
雷サージ(コモンモード)	15KV
器具光束	約700 lm
保護等級	IP44

	日付	名前
製図	2019.5.23	村杉
検図	2019.5.23	関
承認	2019.5.23	清瀬

受圧面積
正面:0.040m2
側面:0.018m2

重量: 1200g

投影法:

株式会社 エル光源
TEL:03-5679-3955 FAX:03-5679-3956

品名 LED防犯灯(防雨形):白色(5000K)

型式 FTU10NL / FTU10SL

縮尺 1:5 単位: mm A4